पावर ग्रिड कारपोरेशन ऑफ इंडिया लिमिटेड
(भारत सरकार का उद्यम)
POWER GRID CORPORATION OF INDIA LIMITED
(A Government of India Enterprise)
पावरग्रिड

केन्द्रीय कार्यालय : "सौदामिनी" प्लॉट सं. 2, सैक्टर-29, गुडगाँव-122 001, हरियाणा
फोन : 2571700 - 719, फैक्स : 2571760, 2571761 तार 'नेटग्रिड'
Corporate Office : "Saudamini" Plot No. 2, Sector-29, Gurgaon-122 001. Haryana
Tel. : 2571700 - 719, Fax : 2571760, 2571761 Gram : 'NATGRID'

संदर्भ संख्या/Ref. Number

CIN: L40101DL1989GOI038121

C/DMS/ARP-DMS-04/TRANS/C-082 **Date: 18.06.2019**

मैसर्स टेक्नोफैब इंजीनियरिंग लिमिटेड,
507 ईरोस अपार्टमेंट, 56 नेहरू प्लेस
नई दिल्ली- 110091

कृपया ध्यान दें: श्री रति पाल सिंह (परियोजना प्रबंधक)

Sub: Approval of Indoor and Out Door Cable trench drawing for 33/11 kV S/S under ARP-DMS-02&04.

Ref: NOA No: CC-CS/165-NER/REW-2910/3/G6/NOA-I/II/6927 & 6928 dated 26.08.2016(ARP-DMS-04)
NOA No: CC-CS/165-NER/REW-2912/3/G8/NOA-I/II/6975 & 6976 dated 02.09.2016(ARP-DMS-02)

महोदय,

कृपया अपने पत्रांक D:O: 3598/3599/565 दिनांक 28.05.2019 (प्राप्त 30.05.2019) का सन्दर्भ लें जिसके द्वारा आपने **ARP-DMS-02&04** पैकेज हेतु **Indoor and Out Door Cable trench drawing for 33/11 kV S/S** रेखाचित्र (Drawing)/Report) अनुमोदन हेतु प्रस्तुत किया है। संलग्न पत्रक में सूचीबद्ध डिजाइन/ड्राइंग/रिपोर्ट पर हमारी टिप्पणियाँ/अनुमोदन सूचित किया गया है। प्रत्येक ड्राइंग के अनुमोदन/टिप्पणी कोड के लिये कृपया अभ्युक्ति (Remark) कॉलम में दर्शाई गई श्रेणी का अवलोकन करें।

कृपया ध्यान रखें कि ड्राइंग्स/रिपोर्ट में हमारे द्वारा इंगित संशोधन के अलावा किये गये किसी अन्य संशोधन के मामले में उसका पूर्ण औचित्य के साथ विशेष उल्लेख किया जाये और ड्राइंग्स को अनुमोदन के लिये पुनः प्रस्तुत किया जाये।

उपरोक्त सन्दर्भ में यह स्पष्ट किया जाता है कि यहाँ सूचित अनुमोदन/टिप्पणी आपके संविदात्मक दायित्वों और आयामों, निर्माण की सामग्रियों, भार, मात्राओं, डिजाइन के ब्यौरों, एसेम्बली फिट्स, कार्यनिष्पादन विवरण की सत्यता और भारतीय सांविधिक कानूनों से आपूर्तियों की अनुरूपता के लिये न तो आपको उत्तरदायित्व से मुक्त करती है और न ही यह संविदा के अधीन हमारे अधिकार को सीमित करती है।

अतिरिक्त टिप्पणियां : *शून्य*

सधन्यवाद

भवदीय,

संजय राय
महाप्रबंधक (वि.प्र.से.)/के.का.

मुख्य जीएम (एनईआरपीएसआईपी), पावरग्रिड,
मोनाल टॉवर, 6वां तल, (असम सचिवालय के अपोजिट)
जी.एस. रोड, पोस्ट ऑफ़िस- दिसपुर
गुवाहाटी - 781006

पावर ग्रिड कारपोरेशन ऑफ इंडिया लिमिटेड
(भारत सरकार का उद्यम)
POWER GRID CORPORATION OF INDIA LIMITED
(A Government of India Enterprise)
पावरग्रिड

केन्द्रीय कार्यालय : "सौदामिनी" प्लॉट सं. 2, सैक्टर-29, गुडगाँव-122 001, हरियाणा
फोन : 2571700 - 719, फैक्स : 2571760, 2571761 तार 'नेटग्रिड'
Corporate Office : "Saudamini" Plot No. 2, Sector-29, Gurgaon-122 001, Haryana
Tel. : 2571700 - 719, Fax : 2571760, 2571761 Gram : 'NATGRID'

संदर्भ संख्या/Ref. Number

CIN: L40101DL1989GOI038121

C/DMS/ARP-DMS-04/TRANS/C-082

Date: 18.06.2019

Sl. No.	Title	Vendor Doc. No./ Drg .No.	CAT	Remarks
1	Details of Indoor Cable Trench for 33/11 KV Sub-Stations at Arunachal Pradesh.	TEL/PGCIL/ARP-DMS-02&04/TYP/INDOOR CABLE TRENCH-01	I (R-01)	Approved
2	Details of Outdoor Cable Trench for 33/11 KV Sub-Stations at Arunachal Pradesh.	TEL/PGCIL/ARP-DMS-02&04/TYP/OUTDOOR CABLE TRENCH-01	I (R-01)	Approved

CATEGORIES

1. ड्राइंग/दस्तावेज अनुमोदित किया जाता है। कृपया निर्माण/विनिर्माण का कार्य प्रारम्भ करें। अनुमोदित ड्राइंग/दस्तावेज की प्रतियाँ और reproducibles अपेक्षित संख्या में प्रस्तुत करें।
2. संलग्न डिजाइन/ड्राइंग पर इंगित टिप्पणियों को शामिल करने के बाद ड्राइंग/दस्तावेज अनुमोदित किया जाता है। कृपया टिप्पणियों पर विचार करते हुए निर्माण/विनिर्माण का कार्य प्रारम्भ करें। अंतिम अनुमोदन के लिये सुधारी गई डिजाइन/ड्राइंग पुनः प्रस्तुत करें।
3. हमारी टिप्पणियाँ शामिल करते हुए ड्राइंग/दस्तावेज में सुधार करें और अनुमोदन के लिये कृपया पुनः प्रस्तुत करें।
4. केवल सूचनार्थ।
5. अनुमोदित नही।

टिप्पणी: इस पत्र द्वारा दिए ड्राइंग के अनुमोदन में इसके सब-वेंडर या उसके द्वारा विणिर्मित सामग्री का अनुमोदन शामिल नहीं है। इस संदर्भ में अनुमोदन गुणवत्ता आश्वासन समूह से लिया जाए।

भवदीय,

संजय राय
महाप्रबंधक (वि. प्र. से.)/के. का.

जांच कर्ता	अनुमोदक
चिन्मय घोषाल	संजय राय
सहायक प्रबंधक (वि.प्र.से.)/के.का.	महाप्रबंधक (वि.प्र.से.)/के.का.

पावर ग्रिड कारपोरेशन ऑफ इंडिया लिमिटेड
(भारत सरकार का उद्यम)
POWER GRID CORPORATION OF INDIA LIMITED
(A Government of India Enterprise)
पावरग्रिड

केन्द्रीय कार्यालय : "सौदामिनी" प्लॉट सं. 2, सैक्टर-29, गुडगाँव-122 001, हरियाणा
फोन : 2571700 - 719, फैक्स : 2571760, 2571761 तार 'नेटग्रिड'
Corporate Office : "Saudamini" Plot No. 2, Sector-29, Gurgaon-122 001. Haryana
Tel. : 2571700 - 719, Fax : 2571760, 2571761 Gram : 'NATGRID'

संदर्भ संख्या/Ref. Number

CIN: L40101DL1989GOI038121

C/DMS/ARP-DMS-04/TRANS/C-082

Date: 18.06.2019

मैसर्स टेक्नोफैब इंजीनियरिंग लिमिटेड,
507 ईरोस अपार्टमेंट, 56 नेहरू प्लेस
नई दिल्ली- 110091

कृपया ध्यान दें: श्री रति पाल सिंह (परियोजना प्रबंधक)

Sub: Approval of Indoor and Out Door Cable trench drawing for 33/11 kV S/S under ARP-DMS-02&04.

Ref: NOA No: CC-CS/165-NER/REW-2910/3/G6/NOA-I/II/6927 & 6928 dated 26.08.2016(ARP-DMS-04)
NOA No: CC-CS/165-NER/REW-2912/3/G8/NOA-I/II/6975 & 6976 dated 02.09.2016(ARP-DMS-02)

महोदय,

कृपया अपने पत्रांक D:O: 3598/3599/565 दिनांक 28.05.2019 (प्राप्त 30.05.2019) का सन्दर्भ लें जिसके द्वारा आपने **ARP-DMS-02&04** पैकेज हेतु **Indoor and Out Door Cable trench drawing for 33/11 kV S/S** रेखाचित्र (Drawing)/Report) अनुमोदन हेतु प्रस्तुत किया है। संलग्न पत्रक में सूचीबद्ध डिजाइन/ड्राइंग/रिपोर्ट पर हमारी टिप्पणियाँ/अनुमोदन सूचित किया गया है। प्रत्येक ड्राइंग के अनुमोदन/टिप्पणी कोड के लिये कृपया अभ्युक्ति (Remark) कॉलम में दर्शाई गई श्रेणी का अवलोकन करें।

कृपया ध्यान रखें कि ड्राइंग्स/रिपोर्ट में हमारे द्वारा इंगित संशोधन के अलावा किये गये किसी अन्य संशोधन के मामले में उसका पूर्ण औचित्य के साथ विशेष उल्लेख किया जाये और ड्राइंग्स को अनुमोदन के लिये पुनः प्रस्तुत किया जाये।

उपरोक्त सन्दर्भ में यह स्पष्ट किया जाता है कि यहाँ सूचित अनुमोदन/टिप्पणी आपके संविदात्मक दायित्वों और आयामों, निर्माण की सामग्रियों, भार, मात्राओं, डिजाइन के ब्यौरों, एसेम्बली फिट्स, कार्यनिष्पादन विवरण की सत्यता और भारतीय सांविधिक कानूनों से आपूर्तियों की अनुरूपता के लिये न तो आपको उत्तरदायित्व से मुक्त करती है और न ही यह संविदा के अधीन हमारे अधिकार को सीमित करती है।

अतिरिक्त टिप्पणियां : *शून्य*

सधन्यवाद

भवदीय,

संजय राय
महाप्रबंधक (वि.प्र.से.)/के.का.

मुख्य जीएम (एनईआरपीएसआईपी), पावरग्रिड,
मोनाल टॉवर, 6वां तल, (असम सचिवालय के अपोजिट)
जी.एस. रोड, पोस्ट ऑफ़िस- दिसपुर
गुवाहाटी - 781006

पावर ग्रिड कारपोरेशन ऑफ इंडिया लिमिटेड
(भारत सरकार का उद्यम)
POWER GRID CORPORATION OF INDIA LIMITED
(A Government of India Enterprise)
पावरग्रिड

केन्द्रीय कार्यालय : "सौदामिनी" प्लॉट सं. 2, सैक्टर-29, गुडगाँव-122 001, हरियाणा
फोन : 2571700 - 719, फैक्स : 2571760, 2571761 तार 'नेटग्रिड'
Corporate Office : "Saudamini" Plot No. 2, Sector-29, Gurgaon-122 001, Haryana
Tel. : 2571700 - 719, Fax : 2571760, 2571761 Gram : 'NATGRID'

संदर्भ संख्या/Ref. Number

CIN: L40101DL1989GOI038121

C/DMS/ARP-DMS-04/TRANS/C-082

Date: 18.06.2019

Sl. No.	Title	Vendor Doc. No./ Drg .No.	CAT	Remarks
1	Details of Indoor Cable Trench for 33/11 KV Sub-Stations at Arunachal Pradesh.	TEL/PGCIL/ARP-DMS-02&04/TYP/INDOOR CABLE TRENCH-01	I (R-01)	Approved
2	Details of Outdoor Cable Trench for 33/11 KV Sub-Stations at Arunachal Pradesh.	TEL/PGCIL/ARP-DMS-02&04/TYP/OUTDOOR CABLE TRENCH-01	I (R-01)	Approved

CATEGORIES

1. ड्राइंग/दस्तावेज अनुमोदित किया जाता है। कृपया निर्माण/विनिर्माण का कार्य प्रारम्भ करें। अनुमोदित ड्राइंग/दस्तावेज की प्रतियाँ और reproducibles अपेक्षित संख्या में प्रस्तुत करें।
2. संलग्न डिजाइन/ड्राइंग पर इंगित टिप्पणियों को शामिल करने के बाद ड्राइंग/दस्तावेज अनुमोदित किया जाता है। कृपया टिप्पणियों पर विचार करते हुए निर्माण/विनिर्माण का कार्य प्रारम्भ करें। अंतिम अनुमोदन के लिये सुधारी गई डिजाइन/ड्राइंग पुनः प्रस्तुत करें।
3. हमारी टिप्पणियाँ शामिल करते हुए ड्राइंग/दस्तावेज में सुधार करें और अनुमोदन के लिये कृपया पुनः प्रस्तुत करें।
4. केवल सूचनार्थ।
5. अनुमोदित नही।

टिप्पणी: इस पत्र द्वारा दिए ड्राइंग के अनुमोदन में इसके सब-वेंडर या उसके द्वारा विणिर्मित सामग्री का अनुमोदन शामिल नहीं है। इस संदर्भ में अनुमोदन गुणवत्ता आश्वासन समूह से लिया जाए।

भवदीय,

संजय राय
महाप्रबंधक (वि. प्र. से.)/के. का.

REGISTERED OFFICE
913, Hemkunt Chambers, 89, Nehru Place
New Delhi-110 019, India
Tel : +91-11-26411931, 26415961
Fax : +91-11-26221521
Email : info@technofabengineering.com
CIN : L74210DL1971PLC005712

TECHNOFAB ENGINEERING LIMITED

411

D:O:3598/3599/565

May 28, 2019

POWER GRID CORPORATION OF INDIA LIMITED
Tower 1, Fifth Floor, EIL Building
R&D Complex, NH-8, Chander Nagar
Sector-16, Gurgaon -122 001 (Haryana)

Received on 31/5/2019

Attn : **Mr. Atul Aggarwal, Sr. General Manager (DMS)**

Sub : Supply & Services Contract Package – ARP-DMS-02 & 04 for Distribution Works under Comprehensive Scheme for Strengthening of Transmission & Distribution System in NER & Sikkim: Intra State – Arunachal Pradesh.

Ref : NOA No.CC-CS/165-NER/REW-2912/3/G8/NOA-I/II/6927 & 6928 dt. 26.08.2016 (ARP-DMS-04).
NOA No.CC-CS/165-NER/REW-2910/3/G8/NOA-I/II/6975 & 6976 dt. 02.09.2016 (ARP-DMS-02).

Reg : Submission of Indoor and Outdoor cable trenches drawings for 33/11kV Sub Station at Arunachal Pradesh

Dear Sir,

With reference to above mentioned contract, we are hereby submitting Details of Indoor and Outdoor cable trenches for 33/11kV Sub Station under ARP-DMS-02 & 04 packages for your review and approval.

S.No.	Drawing No.	Title	No. of Sheet	Rev
1.	TEL/PGCIL/ARP-DMS-02&04/TYP/IN DOOR CABLE TRENCH -01	Details of Indoor Cable Trenches for 33 /11 kV sub stations at Arunachal Pradesh	1	R0
2.	TEL/PGCIL/ARP-DMS-02&04/TYP/OUT DOOR CABLE TRENCH -01	Details of Outdoor Cable Trenches for 33 /11kV sub stations at Arunachal Pradesh	1	R0

You are requested to accord your approval on the above at the earliest.

Thanking you and assuring you the best of services always.

Yours faithfully,
For TECHNOFAB ENGINEERING LIMITED

Civil

Rudranil 29/5/2019
RUDRANIL MANDAL
MANAGER

Encl: as above

Revised Rudranil 19/6/19

CORPORATE, ENGINEERING & PROJECTS OFFICE
Plot No. 5, Sector 27C, Mathura Road
Faridabad-121 003 (NCR), Haryana, India

Tel : +91-129-2270202, 2275310
Fax : +91-129-2270201
www.technofabengineering.com

TUV NORD TUV India Pvt. Ltd. ISO 9001
TUV NORD TUV India Pvt. Ltd. ISO 14001 BS OHSAS 18001
1971 45+ 2017 GLORIOUS YEARS

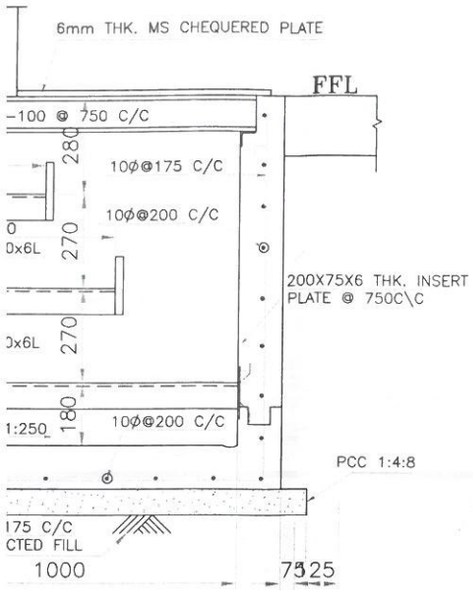

OMM WIDE CABLE TRENCH
CABLE TRENCH LAYOUT DRG.
PANEL, SEC C–C : WITHOUT PANEL)

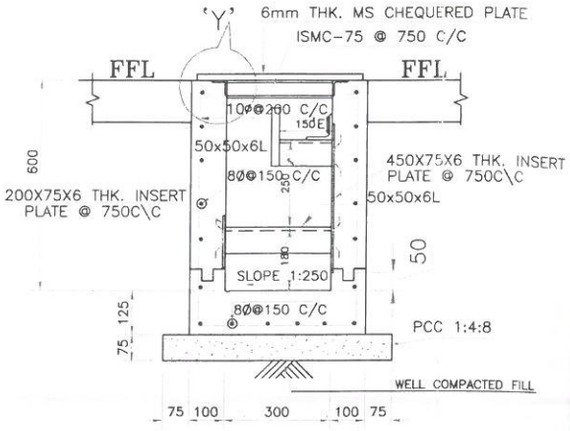

RCC DETAIL OF 300MM WIDE CABLE TRNCH
REFER ELECTRICAL CABLE TRENCH LAYOUT DRG. (SEC. B–B)

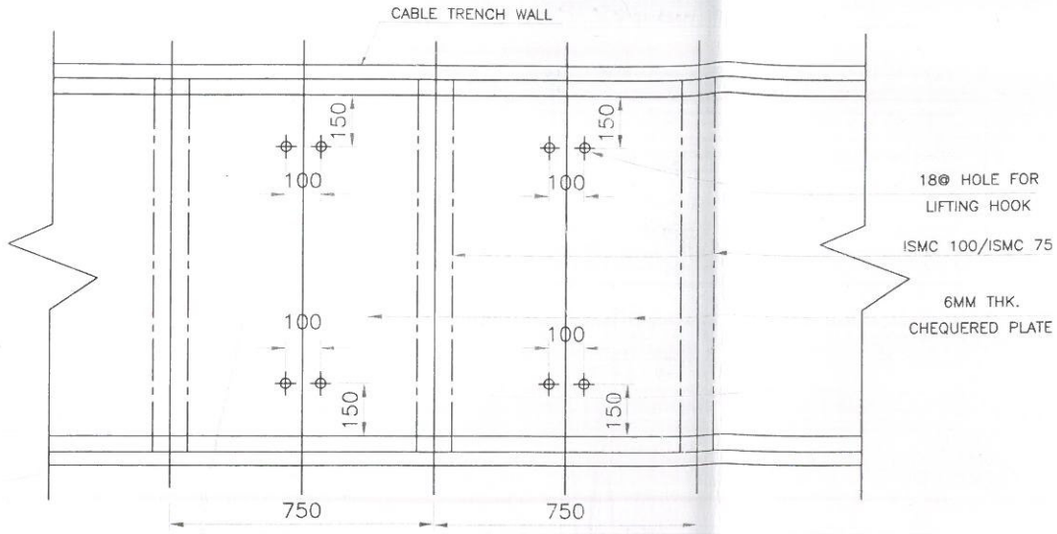

PLAN OF CHEQUERED PLATE WITH LIFTING HOOK

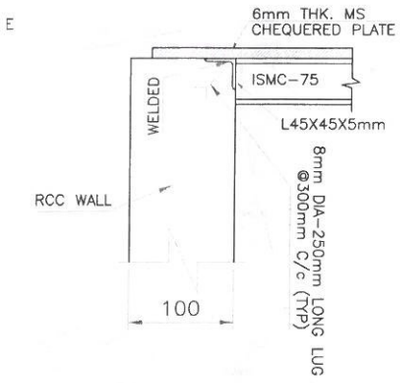

DETAIL 'Y' (TYP)

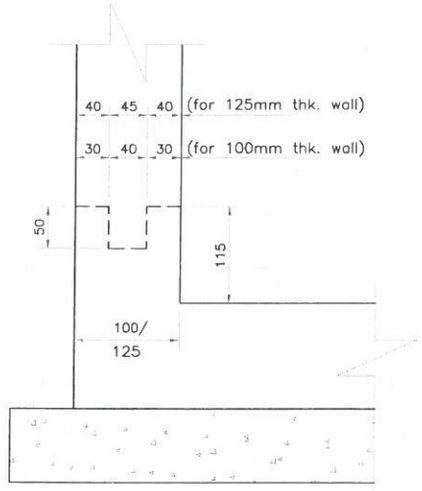

DETAILS OF CONSTRUCTION JOINT

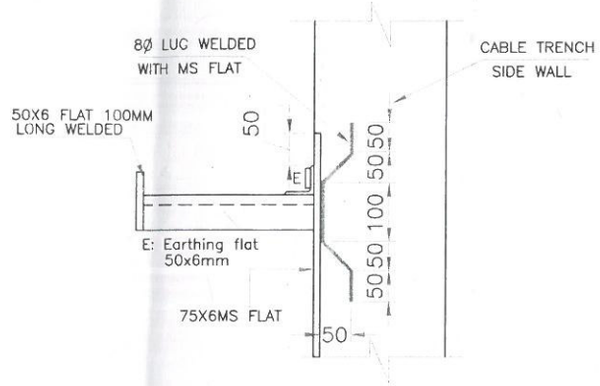

DETAILS OF CABLE SUPPORT(TYP)

CAT-I

पावरग्रिड
(हस्ताक्षर)
अभियन्ता
(पदनाम)
18 JUN 2019
(तिथि)

श्रेणियां
I. फेब्रीकेशन / निर्माण / हेतु अनुमोदित / जारी।
II. फेब्रीकेशन / निर्माण / हेतु अनुमोदित / जारी। बशर्ते दी गई टिप्पणियों एवं आशोधनों को सम्मिलित किया जाए। कृपया आशोधित दस्तावेज अनुमोदनार्थ प्रस्तुत करें।
III. टिप्पणियों सम्मिलित कर पुनः अनुमोदनार्थ प्रस्तुत करें।
IV. सूचनार्थ एवं रिकार्ड हेतु।
V. अनुमोदित नहीं।
पावर ग्रिड कारपोरेशन ऑफ इंडिया लि॰
वि. प्र. से., गुड़गाँव, हरियाणा

REV.	DATE	DESCRIPTION	DRAWN	CHD.	APD.
R0	28–05–2019	SUBMITTED FOR APPROVAL	SAURABH	N.C	K.S.K

OWNER:	DEPARTMENT OF POWER GOVT. OF ARUNACHAL PRADESH
CONSULTANT:	POWER GRID CORPORATION OF INDIA LIMITED (A Government of India Enterprise)
PACKAGE:	ARP–DMS–02 & 04
PROJECT:	DISTRIBUTION WORKS UNDER COMPREHENSIVE SCHEME FOR STRENGTHENING OF TRANSMISSION AND DISTRIBUTION SYSTEM IN NER & SIKKIM:

ESS OTHERWISE SPECIFIED.
FLOOR LEVEL

TECHNOFAB ENGINEERING LTD. NEW DELHI

This drawing is the property of TECHNOFAB ENGINEERING LIMITED, ECC Division and must not be passed on to any person or body not authorised by us receive it not be copied or otherwise made use either in full or in part by such person or body without our prior permission in writing.

AT THE END OF THE LIFECYCLE OF THE PLANT, CLIENT TO ENSURE DISPOSAL OF MATERIAL AND WASTE COMPLYING GUIDELINES PRESCRIBED BY AUTHORITIES OF GOVT. OF INDIA AND REQUIREMENT OF HEALTH, SAFETY AND ENVIRONMENT MANAGEMENT SYSTEM.

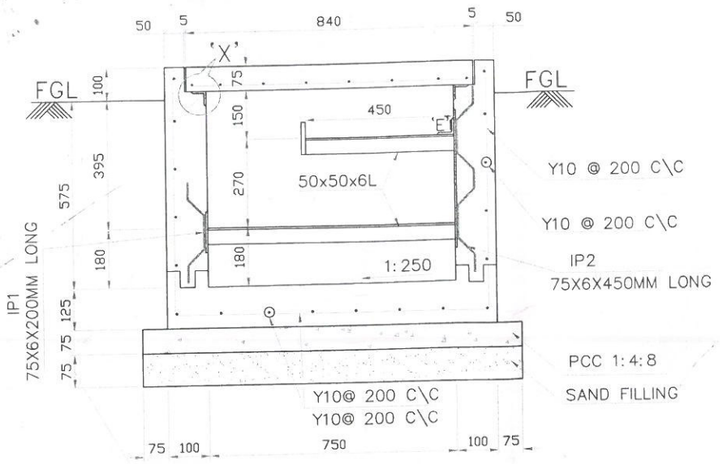

SECTION–2–2
(SWITCHYARD AREA)

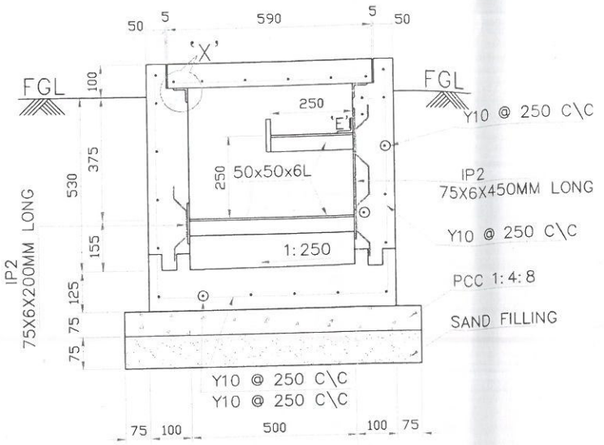

SECTION–3–3
(SWITCHYARD AREA)

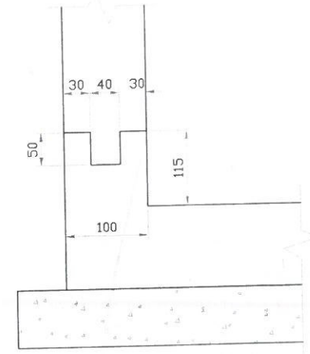

DETAILS OF CONSTRUCTION JOINT

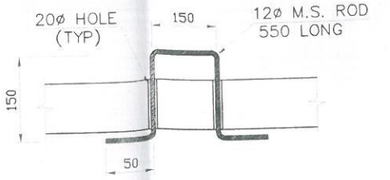

TYPICAL DETAIL OF LIFTING LUG

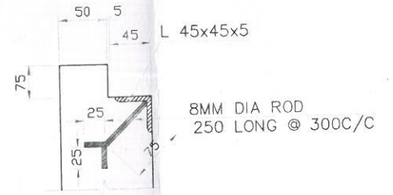

DETAIL 'X'

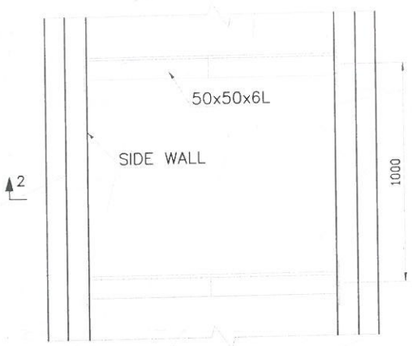

PLAN

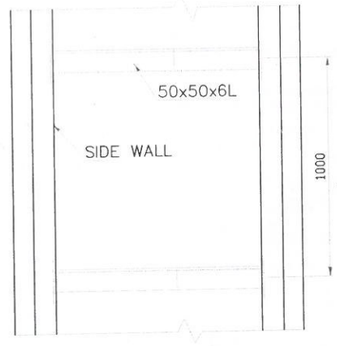

PLAN

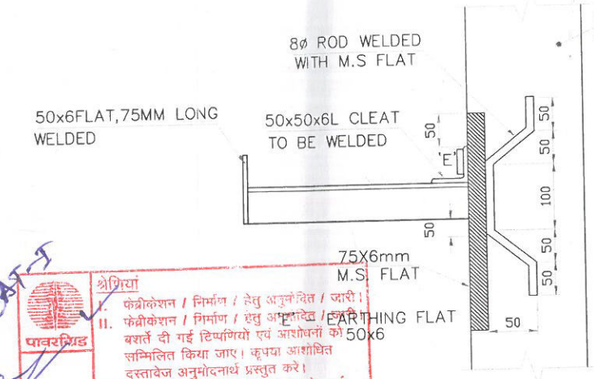

DETAIL OF CABLE SUPPORT
(TYPICAL)

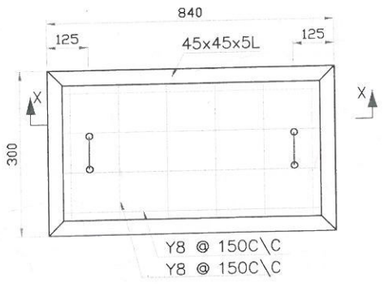

DETIAILS OF COVER SLAB

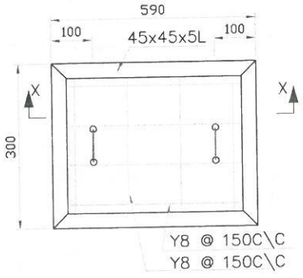

DETIAILS OF COVER SLAB

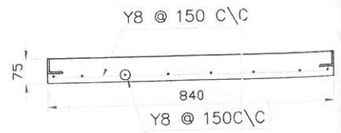

SECTION X–X

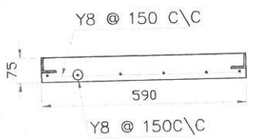

SECTION X–X

पावरग्रिड
श्रीमान्
I. फेब्रीकेशन / निर्माण / हेतु अनुमोदित / जारी।
II. फेब्रीकेशन / निर्माण / हेतु अनुमोदित / जारी बशर्ते दी गई टिप्पणियों एवं आशोधनों को सम्मिलित किया जाए। कृपया आशोधित दस्तावेज अनुमोदनार्थ प्रस्तुत करें।
III. टिप्पणियों सम्मिलित कर पुनः अनुमोदनार्थ प्रस्तुत करें।
IV. सूचनार्थ एवं रिकार्ड हेतु।
V. अनुमोदित नहीं।
(हस्ताक्षर)
(नाम)
(पदनाम)
पावर ग्रिड कारपोरेशन ऑफ इंडिया लि०
वि. प्र. से., गुड़गाँव, हरियाणा
18 JUN 2019

NOTES:–

1. ALL DIMENSIONS ARE IN MM UNLESS OTHERWISE SPECIFIED.
2. ALL REINFORCEMENT SHALL BE OF GRADE Fe415 CONFORMING TO IS1786.
3. CONCRETE MIX SHALL BE M20
4. CLEAR COVER FOR REINFORCEMENT
   SIDE WALL = 50mm
   BOTTOM SLAB ON EARTH FACE = 50mm
5. LAP/DEVELOPMENT LENGTH SHALL BE 50 TIMES THE DIA. OF MAIN REINFORCEMENT.
6. THE TRENCH BED SHALL BE A SLOP OF 1/500 ALONG THE RUN & 1/250 PERPENDICULAR TO THE RUN.
7. CABLE TRAY ARRANGEMENT TO BE CHECKED BEFORE RELEASE.
8. CABLE TRENCH TO BE CONSTRUCTED AS PER THE ELECTRICAL LAYOUT.
9. EARTHING SHALL BE CHECKED BEFORE RELEASE.

REV.	DATE	DESCRIPTION	DRAWN	CHD.	APD.
R0	28-05-2019	SUBMITTED FOR APPROVAL	SAURABH	N.C	K.S.K

OWNER:	DEPARTMENT OF POWER GOVT. OF ARUNACHAL PRADESH
CONSULTANT:	POWER GRID CORPORATION OF INDIA LIMITED (A Government of India Enterprise)
PACKAGE:	ARP–DMS–02 & 04
PROJECT:	DISTRIBUTION WORKS UNDER COMPREHENSIVE SCHEME FOR STRENGTHENING OF TRANSMISSION AND DISTRIBUTION SYSTEM IN NER & SIKKIM: INTRA STATE –ARUNACHAL PRADESH
NOA NO:	CC–CS/165–NER/REW–2910/3/G6/NOA–II/6976 Dated: 02.09.2016
	CC–CS/165–NER/REW–2912/3/G8/NOA–II/6928 Dated: 26.08.2016
CONTRACTOR:	TECHNOFAB ENGINEERING L I M I T E D 507, EROS APARTMENTS,56 NEHRU PLACE NEW DELHI-110019,INDIA TEL.: 91-129-2270202, 2275310
DRG. TITLE:	DETAILS OF OUTDOOR CABLE TRENCHES FOR 33/11kV SUB–STATIONS AT ARUNACHAL PRADESH
DRG. NO:	TEL/PGCIL/ARP–DMS–02&04/TYP/OUTDOOR CABLE TRENCH/01
SHEET SIZE: A3	TECHNOFAB DRG. NO.
SHEET: 1 of 1	REV.: R0

TECHNOFAB ENGINEERING LIMITED NEW DELHI

SAFETY REQUIREMENTS OF DESIGNING ACTIVITIES ARE CONSIDERED AND INBUILT IN RELEVANT DRAWINGS. THESE REQUIREMENTS ARE COMMUNICATED TO THE PROJECT/SITE THROUGH RELEASE OF DRAWINGS.

पावर ग्रिड कारपोरेशन ऑफ इंडिया लिमिटेड
(भारत सरकार का उद्यम)
POWER GRID CORPORATION OF INDIA LIMITED
(A Government of India Enterprise)
पावरग्रिड
केन्द्रीय कार्यालय : "सौदामिनी" प्लॉट सं. 2, सैक्टर-29, गुडगाँव-122 001, हरियाणा
फोन : 2571700 - 719, फैक्स : 2571760, 2571761 तार 'नेटग्रिड'
Corporate Office : "Saudamini" Plot No. 2, Sector-29, Gurgaon-122 001, Haryana
Tel. : 2571700 - 719, Fax : 2571760, 2571761 Gram : 'NATGRID'

संदर्भ संख्या/Ref. Number

CIN: L40101DL1989GOI038121

C/DMS/ARP-DMS-02&04/TRANS/E/176

Date: 01/03/2019

M/s TECHNOFAB ENGINEERING LIMITED,
507 Eros Apartments, 56 Nehru Place
New Delhi- 110019

Kind Attn: Mr. Rajdeep Chowdhury (General Manager)

Sub: Approval of typical control room building panel cum trench layout.

Ref: **1) NOA: CC-CS /165-NER/REW-2910/3/G6/NOA-I/6975 &6976 dated 02.09.2016 (ARP-DMS-02)**
2) NOA: CC-CS /165-NER/REW-2912/3/G8/NOA-I/6927 &6928 dated 26.08.2016 (ARP-DMS-04)

महोदय,

कृपया अपने पत्रांक D:O:3598/5886 dated 26.02.2019 का सन्दर्भ लें जिसके द्वारा आपने ARP-DMS-02&04 पैकेज हेतु **Typical control room building panel cum trench layout** अनुमोदन हेतु प्रस्तुत किया है। संलग्न पत्रक में सूचीबद्ध डिजाइन/ड्राइंग पर हमारी टिप्पणियाँ/अनुमोदन सूचित किया गया है। प्रत्येक ड्राइंग के अनुमोदन/टिप्पणी कोड के लिये कृपया अभ्युक्ति (Remark) कॉलम में दर्शाई गई श्रेणी का अवलोकन करें।

कृपया ध्यान रखें कि ड्राइंग्स में हमारे द्वारा इंगित संशोधन के अलावा किये गये किसी अन्य संशोधन के मामले में उसका पूर्ण औचित्य के साथ विशेष उल्लेख किया जाये और ड्राइंग्स को अनुमोदन के लिये पुनः प्रस्तुत किया जाये।

उपरोक्त सन्दर्भ में यह स्पष्ट किया जाता है कि यहाँ सूचित अनुमोदन/टिप्पणी आपके संविदात्मक दायित्वों और आयामों, निर्माण की सामग्रियों, भार, मात्राओं, डिजाइन के ब्यौरों, एसेम्बली फिट्स, कार्यनिष्पादन विवरण की सत्यता और भारतीय सांविधिक कानूनों से आपूर्तियों की अनुरूपता के लिये न तो आपको उत्तरदायित्व से मुक्त करती है और न ही यह संविदा के अधीन हमारे अधिकार को सीमित करती है।

अतिरिक्त टिप्पणियां : NIL

सधन्यबाद

भवदीय

01/03/19

धनंजय कुमार
महाप्रबंधक (वि. प्र. से.)

प्रतिलिपि:

1. GM (NERPSIP), POWERGRID,
Royal Centre 102,
Opposite S.B.Deorah College,
G.S.Road, Guwahati – 781007

पावर ग्रिड कारपोरेशन ऑफ इंडिया लिमिटेड
(भारत सरकार का उद्यम)
POWER GRID CORPORATION OF INDIA LIMITED
(A Government of India Enterprise)

पावरग्रिड

केन्द्रीय कार्यालय : "सौदामिनी" प्लॉट सं. 2, सैक्टर-29, गुडगाँव-122 001, हरियाणा
फोन : 2571700 - 719, फैक्स : 2571760, 2571761 तार 'नेटग्रिड'
Corporate Office : "Saudamini" Plot No. 2, Sector-29, Gurgaon-122 001, Haryana
Tel. : 2571700 - 719, Fax : 2571760, 2571761 Gram : 'NATGRID'

संदर्भ संख्या/Ref. Number

CIN: L40101DL1989GOI038121

C/DMS/ARP-DMS-02&04/TRANS/E/176

Date: 01/03/2019

Sl No.	Description	Vendor Doc. No. / Drg .No.	Category
1.	Typical Control Room Building Panel Cum Trench Layout	TEL-PGCIL-ARP-DMS-02 & 04-CRB PANEL CUM TRENCH LAYOUT	I

CATEGORIES

I. ड्राइंग/दस्तावेज अनुमोदित किया जाता है। कृपया निर्माण/विनिर्माण का कार्य प्रारम्भ करें। अनुमोदित ड्राइंग/दस्तावेज की प्रतियाँ और reproducibles अपेक्षित संख्या में प्रस्तुत करें।

II. संलग्न डिजाइन/ड्राइंग पर इंगित टिप्पणियों को शामिल करने के बाद ड्राइंग/दस्तावेज अनुमोदित किया जाता है। कृपया टिप्पणियों पर विचार करते हुए निर्माण/विनिर्माण का कार्य प्रारम्भ करें। अंतिम अनुमोदन के लिये सुधारी गई डिजाइन/ड्राइंग पुनः प्रस्तुत करें।

III. हमारी टिप्पणियाँ शामिल करते हुए ड्राइंग/दस्तावेज में सुधार करें और अनुमोदन के लिये कृपया पुनः प्रस्तुत करें।

IV. केवल सूचनार्थ।

V. अनुमोदित नही।

टिप्पणी: इस पत्र द्वारा दिए ड्राइंग के अनुमोदन में इसके सब-वेंडर या उसके द्वारा विणिर्मित सामग्री का अनुमोदन शामिल नहीं है। इस संदर्भ में अनुमोदन गुणवत्ता आश्वासन समूह से लिया जाए।

01/03/19

धनंजय कुमार
महाप्रबंधक (वि. प्र. से.)

PRODUCED BY AN AUTODESK EDUCATIONAL PRODUCT

TECHNOFAB ENGINEERING LTD. NEW DELHI
AT THE END OF THE LIFECYCLE OF THE PLANT, CLIENT TO ENSURE DISPOSAL OF MATERIAL AND WASTE COMPLYING GUIDELINES PRESCRIBED BY GOVERNING AUTHORITIES OF STATE GOVERNMENT AND REQUIREMENT OF HEALTH, SAFETY AND ENVIRONMENT MANAGEMENT SYSTEM.
TECHNOFAB ENGINEERING LTD. NEW DELHI
This drawing is the property of TECHNOFAB ENGINEERING LIMITED, ECC Division and must not be passed on to any person or body not authorised by us receive it not be copied or otherwise made use either in full or in part by such person or body without our prior permission in writing.

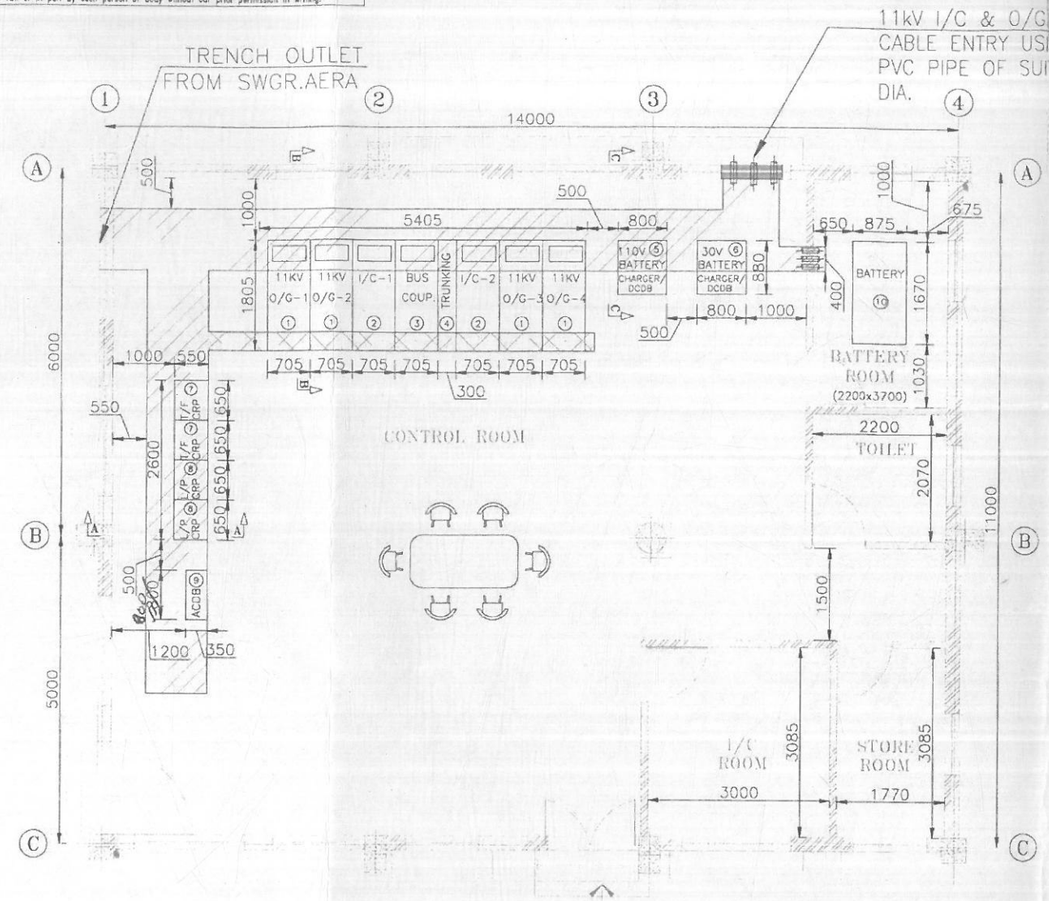

GENERAL ARRANGEMENT PLAN

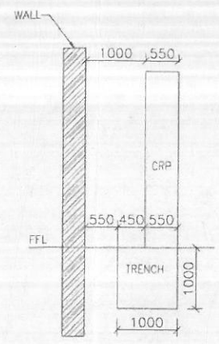

SECTION A-A
CONTROL RELAY PANEL
FRONT:650,SIDE DEPTH:550

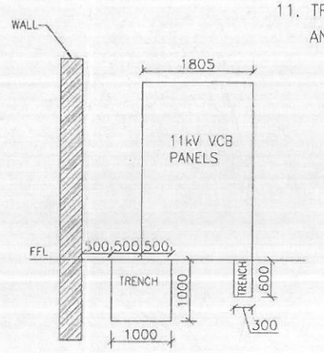

SECTION B-B
11kV VCB PANELS
FRONT:705,SIDE DEPTH:1805

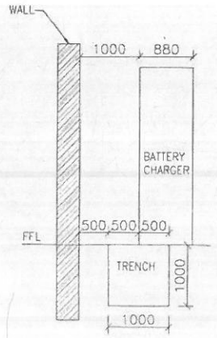

SECTION C-C
BATTERY CHARGER(HBL)
FRONT:800,SIDE DEPTH:880

NOTES:-

1. ALL DIMENSIONS ARE IN MM UNLESS OTHERWISE SPECIFIED.
2. F.F.L CORRESPONDS TO FINISHED FLOOR LEVEL.
3. DRAWINGS SHOULD NOT BE SCALED. ONLY WRITTEN DIMENTIONS SHALL BE FOLLOWED.
4. THIS DRAWINGS SHALL BE READ IN CONJUCTION WITH LATEST REVISION OF CRB LAYOUT.
5. WIDTH OF MS CHEQUERED PLATE TO SUIT AS PER SITE. EVERY COVER SHOULD HAVE LIFTING HOOK.
6. WELDING OF CHANNELS FOR PANEL MOUNTING SHALL BE DONE AFTER PROPER PLACING OF PANELS AT RESPECTIVE LOCATIONS.
7. ALL CABLE TRENCHES SHALL BE GIVEN A SLOPE OF 1:500 ALONG RUN & 1:250 PERPENDICULAR TO RUN OF PANELS AT RESPECTIVE LOCATIONS.
8. LENGTHS OF THE CABLE TRAYS ARE INDICATIVE ONLY.
9. ALL SWITCHGEARS (ACDB/DCDB, BATTERY & BATTERY CHARGER) SHALL BE RARE FLOOR MOUNTED.
10. THE POSITION OF ANY ADDITIONAL PANEL ADDED OR REDUCED SAHLL BE DECIDED BY SITE INCHARGE.
11. TRENCH INLET/OUTLET FROM THE BUILDING SHALL BE AS PER THE SITE CONDITION AND SHALL BE DECIDED BY SITE INCHARGE.

CABLE TRNCH (1000mm)

CABLE TRNCH (300mm)

NOS.	DESCRIPTION	DIMENSION (L X D)
①	11kV OUTGOING VCB PANEL	1805 X 705
②	11kV INCOMER VCB PANEL	1805 X 705
③	BUS COUPLER	1805 X 705
④	TRUNKING	1805 X ~~435~~ 500
⑤	110V BATTERY CHARGER/DCDB	880 X 800
⑥	30V BATTERY CHARGER	880 X 800
⑦	TRANSFORMER CONTROL & RELAY PANEL	650 X 550
⑧	LINE PROTECTION CONTROL & RELAY PANEL	650 X 550
⑨	AC DISTRIBUTION BOARD	~~400~~ 800 X ~~435~~ 350
⑩	BATTERY	1670 X 875

आशोधन
1. कंसोलीडेशन / निर्माण / हेतु अनुमोदित / जारी।
2. कंसोलीडेशन / निर्माण / हेतु अनुमोदित / जारी। उसमें दी गई टिप्पणियों एवं आशोधनों को सम्मिलित किया जाए। कृपया आशोधित दस्तावेज अनुमोदनार्थ प्रस्तुत करें।
3. टिप्पणियों सम्मिलित कर पुनः अनुमोदनार्थ प्रस्तुत करें।
4. कृपयार्थ एवं रिकार्ड हेतु।
5. अनुमोदित नहीं।

पावरग्रिड
हस्ताक्षर
उप प्रबन्धक
01 MAR 2019
(तिथि)
पावर ग्रिड कारपोरेशन ऑफ इंडिया लि०
वि. प्र. से., गुड़गाँव, हरियाणा

R0	SUBMISSION FOR APPROVAL	26.02.2019	
REVISION	DESCRIPTION	ISSUE DATE	

TECHNOFAB ENGINEERING LIMITED NEW DELHI

OWNER:	DEPARTMENT OF POWER GOVT. OF ARUNACHAL PRADESH
CONSULTANT:	POWER GRID CORPORATION OF INDIA LIMITED (A Government of India Enterprise) पावरग्रिड
PACKAGE:	ARP-DMS-02 & 04
PROJECT:	DISTRIBUTION WORKS UNDER COMPREHENSIVE SCHEME FOR STRENGTHENING OF TRANSMISSION AND DISTRIBUTION SYSTEM IN NER & SIKKIM: INTRA STATE - ARUNACHAL PRADESH
NOA NO:	CC-CS/165-NER/REW-2910/3/G6/NOA-I/6975 Dated: 02.09.2016 CC-CS/165-NER/REW-2910/3/G8/NOA-I/6927 Dated: 26.08.2016
CONTRACTOR:	TECHNOFAB ENGINEERING L I M I T E D 807, EROS APARTMENTS,56 NEHRU PLACE NEW DELHI-110019,INDIA TEL : 91-129-2270202, 2275310
DRG. TITLE:	TYP. CONTROL ROOM BUILDING PANEL CUM TRENCH LAYOUT
DRG. NO:	TEL/PGCIL/DMS-02 & 04/CRB PANEL CUM TRENCH/LAYOUT

DRAWN BY	CHECKED BY	APPROVED BY	SHEET SIZE	SHEET NO	SCALE
ANIL	ANIL	SS	A3	1 OF 1	NTS

TECHNOFAB ENGINEERING LTD. NEW DELHI
PRODUCED BY AN AUTODESK EDUCATIONAL PRODUCT
PRODUCED BY AN AUTODESK EDUCATIONAL PRODUCT